WSK 320
Unité de bris de glace,
coffret en plastique

WSK 329 / 502 / 504
Unité de bris de glace,
coffret en métal

WSK 501 / 503
Unité de bris de glace,
coffret en plastique

WSK 320 / 329 / 501 / 502 / 503 / 504

Unité de bris de glace

Désenfumage

Champs d'application

- pour déclenchement manuel du système de désenfumage
- bris de glace haute priorité dans les coffrets DAC
- coffret en plastique ou métal pouvant être verrouillé
- pose en applique
- les pièces de rechange type verre, clés, etc. peuvent être achetées en SAV

3 series
Les bris de glace sont reliés aux centrales de désenfumage de type:
- WSC 204

5 series
Avec communication des données (bus d'unité de bris de glace).

Les bris de glace sont reliés aux centrales de désenfumage de type:
- WSC 104
- WSC 310, WSC 320
- WSC 520, WSC 540, WSC 560

WSK 501 / WSK 502:
Il peut être connecté des détecteurs de fumée et des interrupteurs aux bris de glace.

WSK 502 / WSK 503:
Il ne peut pas être connecté composants au les bris de glace.

Notez que les centrales de désenfumage WSC 104, 310 et 320 ont une limite max d'unités de bris de glace qui peut être connecté. Pour de plus amples informations – voir les fiches techniques respectives pour les centrales de désenfumage.

Notez que les centrales de désenfumage WSC 520, WSC 540 et WSC 560 doivent avoir la FlexiSmoke™ software version 0.85 ou ultérieure si les bris de glace WSK 503 et WSK 504 sont connectés.

Particularités techniques

- avec sonore- et signal d'alarme
- les trois LED de couleur signalent un départ de feu ou la présence d'une erreur dans le système
- avec un bouton de réinitialisation incorporé dans le coffret pour activé si l'unité de bris de glace a déjà été utilisée
- avec clé et étiquettes « DESENFUMAGE »
- montage/installation facile
- surveillance de câble intégrée, déclenchée par rupture de câble dans le coffret de désenfumage
- coffret en plastique (disponible en 4 couleurs) ou coffret en métal (disponible en 3 couleurs)
- avec communication des données (WSK 5 series)

Fonction de la pression
- bouton de pression pour « l'ouverture d'urgence »
- bouton de réinitialisation (dans le portillon) après l'activation

Signal sonore
- « OUVERTURE D'URGENCE » et « ERREUR » (l'ouverture de la porte interrompra le signal)

Voyants LED
- LED de couleur rouge : « OUVERTURE D'URGENCE »
- LED de couleur jaune : « ERREUR »
- LED de couleur verte : « En Service »

Données techniques		
Tension nominale	WSK 3xx : 24 Vcc WSK 5xx : 27 Vcc	
Tension nominale à l'indication de défaut	WSK 3xx : 15mA WSK 5xx : 1mA (sans des détecteurs de fumée)	
Communication des données	WSK 3xx : no WSK 5xx : qui (bus d'unité de bris de glace)	
Coffret	Plastique ou métall, réalisé selon DIN/EN54 ou DIN 14655	
Couleur	● rouge ● jaune ● gris ● orange	RAL 3000 RAL 1021 RAL 7035 RAL 2011
Dimensions	125 x 125 x 36mm (L x H x P)	
Classe de protection IP	IP40	
Livraison	Unité de bris de glace avec clé et étiquettes « DESENFUMAGE »	
Pièces détachées	Pour voir la liste des pièces detachées cliquer sur l'onglet "Produits" de notre site internet	
Réserves	WindowMaster se réserve le droit de procéder à des modifications techniques	

Variantes									P/N
				Code de coleur					
		Coffret		1	2	3	5		
	Signal sonore	Plas-tique	Metál	●	●	●	●	Com. donnees	(x = code de couleur)
3 series									
Sont reliés aux centrales de désenfumage de type : WSC 204	+	+		+	+	+	+		WSK 320 000x 02*
	+		+		+	+	+		WSK 329 000x 02*
5 series									
Sont reliés aux centrales de désenfumage de type : WSC 104 WSC 310 / 320 WSC 520 / 540 / 560	+	+		+	+	+	+	+	WSK 501 000x 02*
	+		+		+	+	+	+	WSK 502 000x 02*
	+	+		+	+	+	+	+	WSK 503 000x 02*
	+		+		+	+	+	+	WSK 504 000x 02*

* approuvé selon la norme EN 54-11

WSK 320 / 329 / 501 / 502 / 503 / 504

Unité de bris de glace

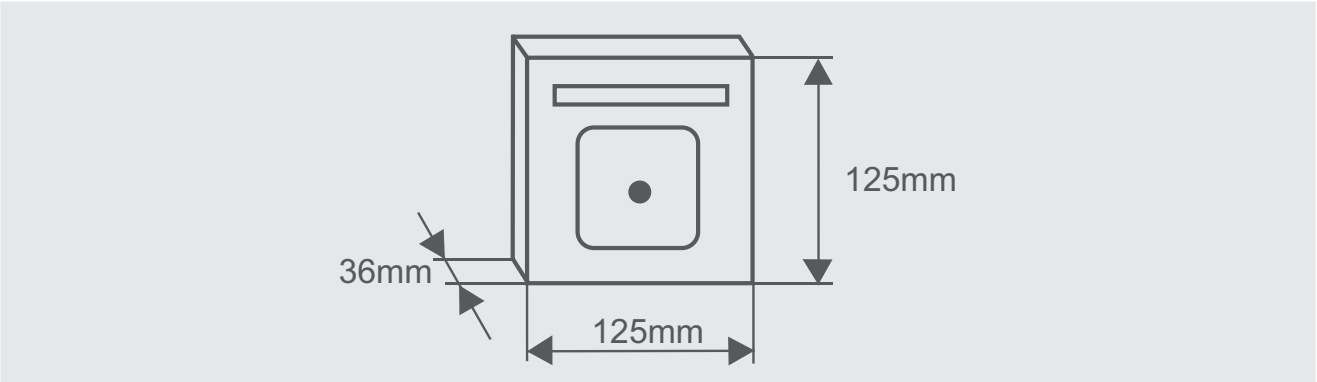

©WindowMaster 2014, 2024 ®WindowMaster is a registered trademark used under license by WindowMaster International